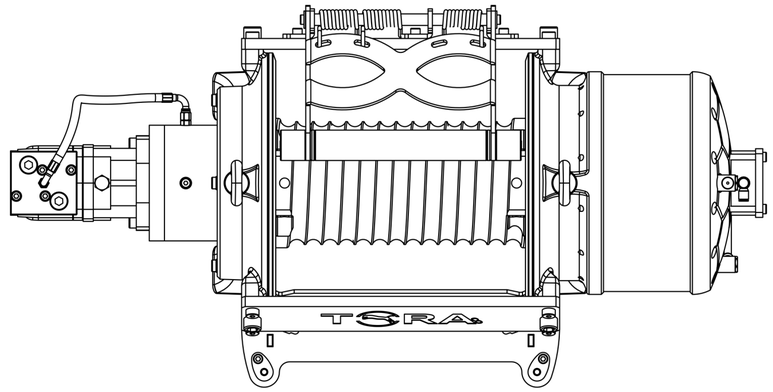

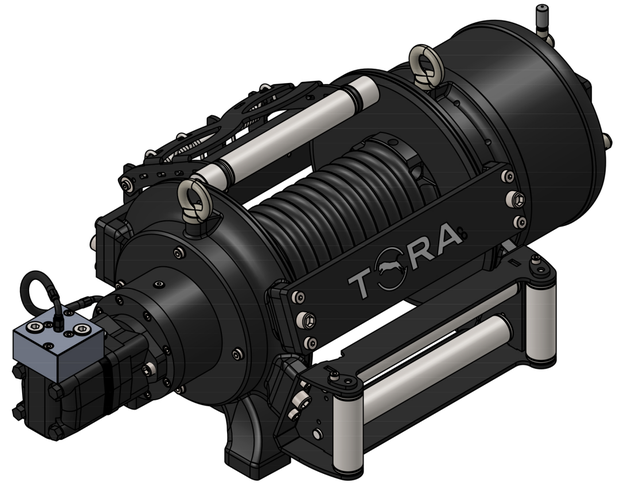

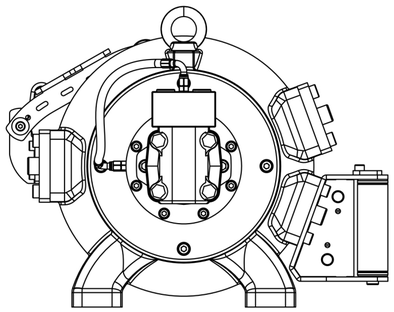

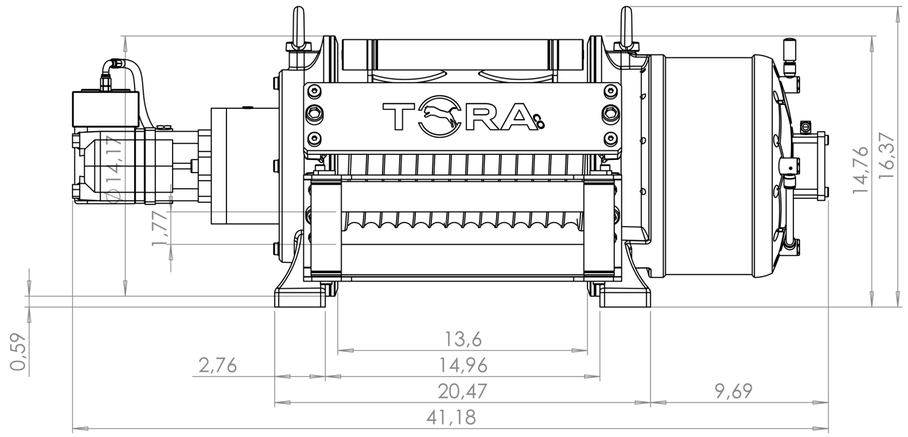
Ø14,17
1,77
0,59
14,76
16,37
13,6
2,76
14,96
20,47
9,69
41,18

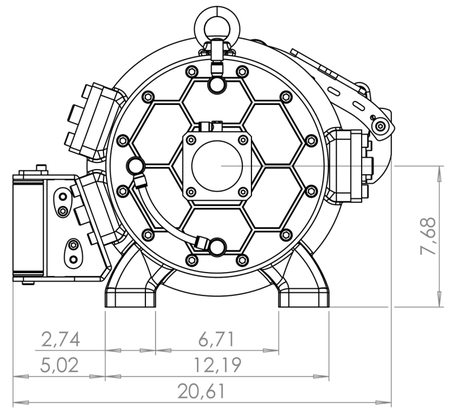
7,68
2,74
6,71
5,02
12,19
20,61

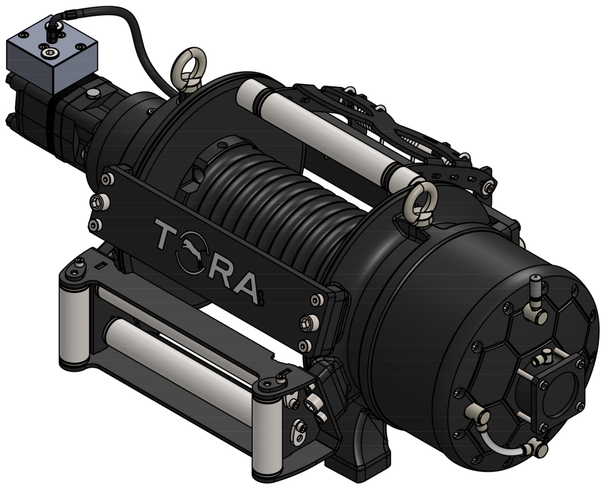

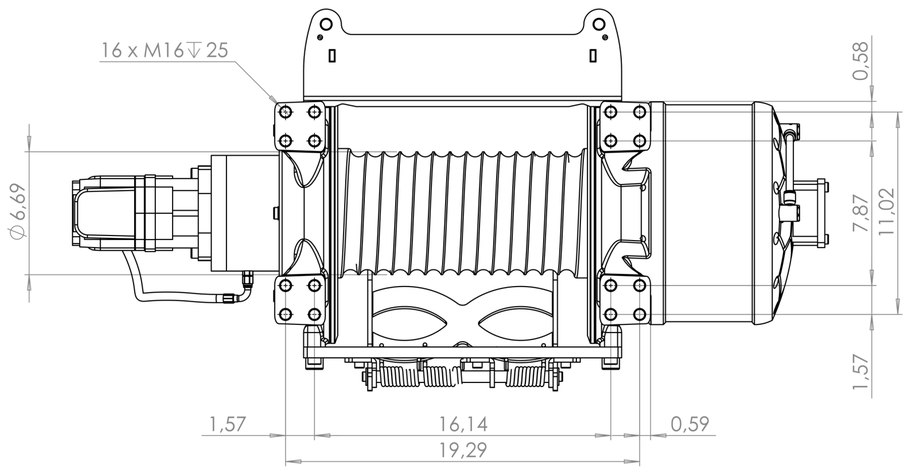
16 x M16 ↧ 25
Ø6,69
0,58
7,87
11,02
1,57
1,57
16,14
0,59
19,29

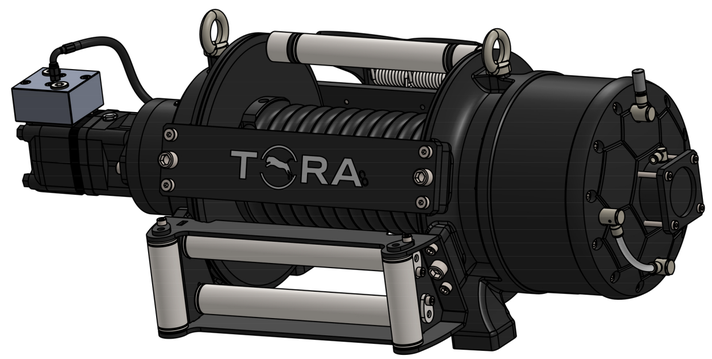

THD-50K